形15　小学5･6年生　（4級以下）　　表彰　1位･2位

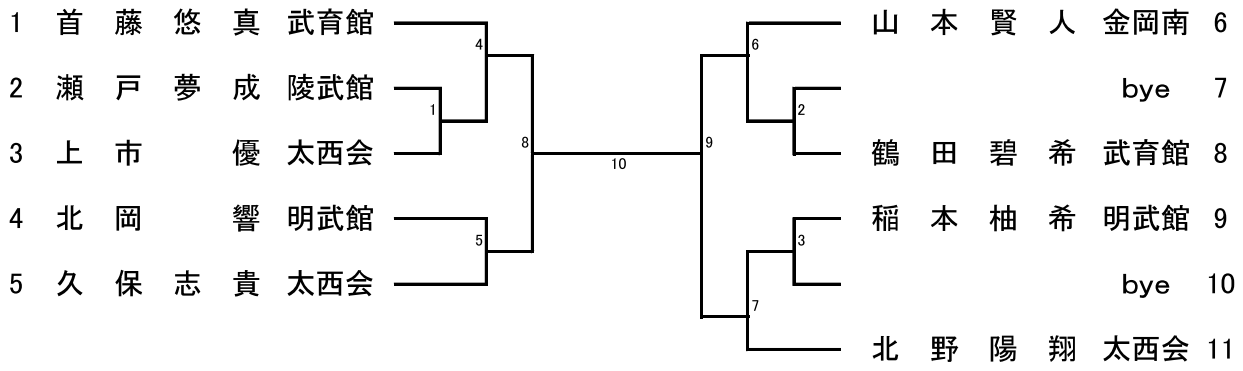
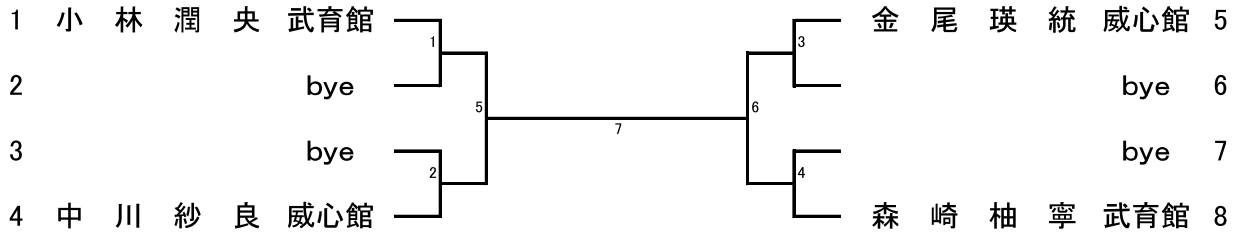
形16　中学生　（4級以下）　　表彰　1位